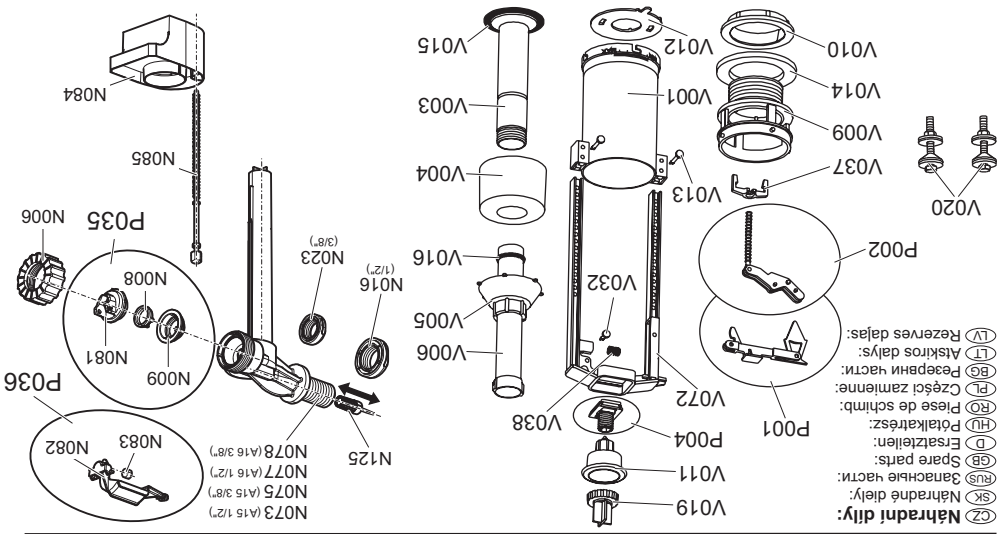

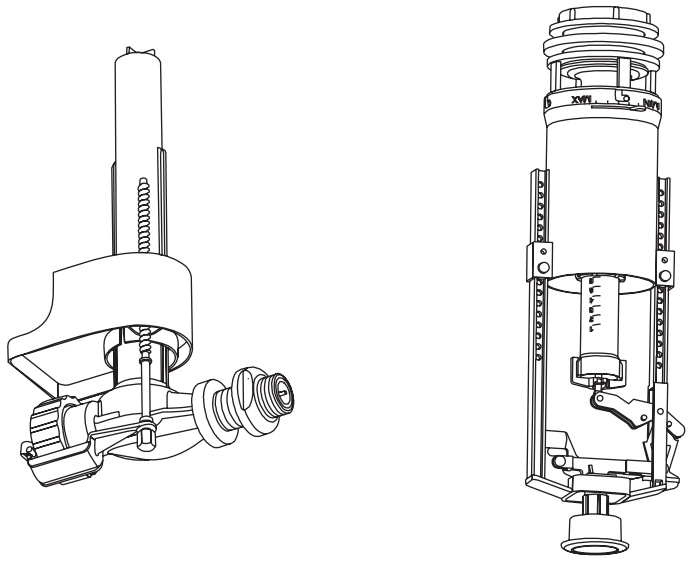

Alca PLAST®

2 / R6 / 07 / 13 / V002

SA2000

CZ **Splachovací souprava**
SK Splachovacia súprava
RUS Бачковой комплект
GB Fill and flush kit
D Spülsatz
HU Öblítő rendezer
RO Set mecanism WC
PL Komplet montażowy
BG Комплект за пускане на вода
LT Pripildymo ir nuleidimo komplektas
LV Skalojamās kastes mehānisma komplekts STOP

CZ **Náhradní díly:**
SK Náhradné diely:
RUS Запасные части:
GB Spare parts:
D Ersatzteilen:
HU Pótalkatrész:
RO Piese de schimb:
PL Części zamienne:
BG Резервни части:
LT Atskiros dalys:
LV Rezerves daļas:

CZ
MONTÁŽ SPLACHOVACÍ SOUPRAVY SA2000

1. Sejměte vypust V009 z komory V001
2. Vytáhněte zajišťovací čepy V013 a nastavte odpovídající výšku rámu V072 dle skutečné výšky nádržky H.
3. Povolte matici plováku V005.
4. Nastavte odpovídající výšku přepadové trubky V006 na stejnou číslici jako je poslední čitelná číslice na rámu V072 (viz obrázek).
5. Utáhněte matici plováku V005.
6. Nesaďte vypust V009 a ověřte správnou funkci ventilu dosednutím těsnícího V015 na sedlo výpusti V009.
7. Vypouštěcí ventil řádně utáhněte maticí V010 do dna WC nádržky přes těsnění V014.
8. Nádržku přineste pomocí šroubů V020 k míse WC přes těsnění mezi nádržkou a mísou.
9. Upevněte napouštěcí ventil maticí N016(N023) ke stěně nádržky tak, aby se plovák N084 nedotýkal stěny nádržky.
10. K napouštěcímu ventilu připojte přívodní hadičku se závitem G1/2"(G3/8") a nastavte výšku hladiny vody do výšky 20mm od hrdla přepadové trubice V006, otáčením plovoucího šroubu N085. Nastavte potřebné množství splachovací vody výstupkem cívky V012.
11. Nasaďte víčko nádržky a přitlačte ho tlačítkem V011 za pomoci křídla V019. Držáky musí zapadnout do výstupkov matice tlačítka po stisknutí tlačítka.
12. Ověřte správnou funkci ventilu a STOP funkci (opakovaným stlačením tlačítka).

NAPOUŠTĚCÍ VENTIL

TECHNICKÉ PARAMETRY:
1. pracovní tlak: 0,05 ÷ 1MPa
2. pracovní teplota: 5 ÷ 40°C

POPIS FUNKCE:
Ventil je určen k automatickému napouštění vody do WC nádrží. Pracuje na hydraulickém principu diference plochy, kdy paka N082 nadzvednutá plovákem N084 přes polohovací šroub N085 zavře trysku na vtoku N081 a tím dojde k ustání tlaku vody na membránu N009. Tento tlak přitlačí membrán na ozesení těsnění ventilu N073(N075,N077,N078) a uzavře přívod vody do centrální výtokové trubice.Při poklesu hladiny vody v nádrži plovák klesne a přes polohovací šroub páku otevře trysku ve vtoku. Tlak nad membránou poklesne, tlak vodovodního řadu nadzvedne membránu a ventil napouští.

MONTÁŽ A NASTAVENÍ:
Ventil musí být instalován ve svislé poloze, přitažen ke stěně WC nádrže maticí N016 (N023). Výška hladiny vody v nádrži se nastavuje výškou polohy plováku N084 pomocí polohovacího šroubu N085. V přítokové části těsnění ventilu je vsunuto plastové sítko N125 na zachycení přídavných nečistot ve vodě. Pro snadné vyjmutí je sítko opatřeno stopkou. Montážní závit ventilu G1/2" (G3/8") je uzpůsoben pro běžný způsob připojení k vodovodnímu řadu.

UPOZORNĚNÍ PRO UŽIVATELE:
Při uvedení do provozu se při uzavírání může zadrcení, které není za závadu funkčnosti a postupným odvzdušněním ventilu zmizí. Nesprávná funkce ventilu může být způsobena zanesením sítka N125, které je nutno vyjmout a vyčistit. Proto se neodporučuje, zvlášť u domácích vodáren, užívat vodu s drobnými nečistotami. Vodní kámen ze zanesených součástí lehce odstraníme ponořením na 1 ÷ 1,5 hod. do 5% roztoku octa, běžně užívaného v každé domácnosti. Při opětovné montáži rozebraného ventilu je nutné dodržet správné složení součástí dle nákresu. Náhradu zraceného nebo poškozeného dílu je možná pouze originálním díly výrobce, které zajišťuje u vašeho obchodníka. Při potížích s instalací se obraťte na odborné firmu.

SK
MONTÁŽ SPLACHOVACEJ SÚPRAVY SA2000

1. Vyberte výpust V009 z komory V001.
2. Vytiahnite zaisťovacie čapy V013 a nastavte požadovanú výšku rámu V072 podľa skutočnej výšky nádržky H.
3. Povoľte maticu plaváka V005.
4. Nastavte požadovanú výšku prepadovej trubky V006 na rovnakú číslicu ako je posledná čitateľná číslica na ráme V072.
5. Utiahnite maticu plaváka V005.
6. Nasaďte výpust V009 a overte správnu funkčnosť ventilu (dosadnutie tesniaceho krúžku V015 na sedlo výpuste V009).
7. Vypúšťací ventil pořadne utiahnite maticou V010 do dna WC nádržky cez tesnenie V014.
8. Nádržku prineste pomocou skrutiek V020 k WC mise cez tesnenie medzi nádržkou a misou.
9. Upevnite napúšťací ventil maticou N016 (N023) ku stene nádržky, tak aby sa plavák N084 nedotýkal steny nádržky.
10. K napúšťaciemu ventilu pripojte privodnú hadičku so závitom G1/2" (G3/8") a nastavte výšku hladiny vody do výšky 20 mm od hrdla prepadovej trubice V006, otáčaním plovkového šrauba N085. Nastavte potrebné množstvo splachovacej vody výstupkom cievky V012.
11. Nasaďte viečko nádržky a pritlačte ho tlačítkom V011 za pomoci kľúča V019. Držiaky musia zapadnúť do výstupkov matice tlačítka po stlačení tlačítka.
12. Overte správnu funkciu ventilu a STOP funkciu (opakovaným stlačením tlačítka).

NAPÚŠŤACÍ VENTIL:

TECHNICKÉ PARAMETRE:
1. pracovný tlak: 0,05 - 1 MPa
2. pracovná teplota: 5 - 40°C

POPIS FUNKCIE:
Ventil je určený pre automatické napúšťanie vody do nádrže WC. Pracuje na hydraulickom princípe diferencie plôch, kedy paka N082 nadvihnutá plavákom N084 cez polohovací šroub N085 uzatvorí trysku na vtoku N081 a tým dôjde k ustatiu tlaku vody na membránu N009. Tento tlak prítlačí membránu na osadenie tesnenia ventilu a uzavorí prívod vody do centrálnej výtokovej trubice. Pri poklesu hladiny vody v nádrži klesne a cez polohovací šroub paka otvorí trysku vo vtoku.Tlak nad membránou poklesne,tlak vodovodného radu nadvihne membránu a ventil napúšťa.

MONTÁŽ A NASTAVENIE:
Ventil musí byť inštalovaný v zvislej polohe, priskrutkuje ku stene WC nádržky maticou N016 (N023). Výška hladiny vody v nádrži sa nastavuje výškou polohy plaváku N084 pomocou polohovacieho šroubu N085. V prítokovej časti tesnenia ventilu je vsunuté plastové sítko N125 na zachytenie prídavných nečistôt vo vode. Pre jednoduché vybratie je sítko opatrené stopkou. Montážny závit ventilu G1/2" (G3/8") je prispôsobený pre bežný spôsob pripojenia k vodovodnému radu.

UPOZORNENIE PRE ÚŽIVATEĽOV:
Pri uvedení do činnosti sa pri uzatváraní môže objaviť mierne zadrhávanie, ktoré nie je na závadu funkčnosti a postupným odvzdušnením ventilu zmizne. Nesprávna funkcia ventilu môže byť spôsobená zanesením sítka N125, ktoré je nutné vybrať a vyčistiť. Preto sa neodporučuje, zvlášť u domácich vodární, používať vodu s drobnými nečistotami. Vodný kameň zo zanesených častí ľahko odstránime ponorením na 1÷1,5 hod. do 5% roztoku octa, bežne užívaného v každej domácnosti. Pri opätovnej montáži rozobraného ventilu je nutné dodržať správne zloženie častí podľa nákresu. Náhradu strátených alebo poškodených dielov je možná len s originálnymi dielcami výrobcu, ktoré zíadajte u Vášho obchodníka. Pri problémoch s inštaláciou sa obráťte na odborné firmu.

CZ Výrobce:
SK Výrobca:
RUS Производитель:
GB Producer:
D Produzent:
HU Gyártó:
RO Producătorul:
PL Producent:
BG Производител:
LT Gamintojas:
LV Ražotājs:

Alca plast, s. r. o.
Bratislavská 2846, 690 02 Břeclav
Česká republika
Tel.: +420 519 326 499,
+420 519 323 456 – prodej ČR
Tel.: +420 519 361 641 – export
Fax: +420 519 330 621
e-mail: alcaplast@alcaplast.cz
www.alcaplast.cz

RO
MONTAJUL SETULUI DE SPĂLARE SA2000

1. Înlăturaţi deversorul V009 din compartimentul V001.
2. Trageţi afară fusuri de siguranţă V013 şi reglaţi înălţimea corespunzătoare cadrului V072 în funcţie de înălţimea reală a rezervorului H.
3. Slăbiţi piuliţa flotorului V005.
4. Reglaţi înălţimea potrivită la ţevi de deversare V006 la aceeaşi cifră ca ultima cifră lizibilă V072 (vezi figură).
5. Strângeţi piuliţa flotorului V005.
6. Montaţi deversorul V009 şi verificaţi funcţionarea corectă a supapei prin contactul inel de etanşare V015 pe scaunul deversorului V009.
7. Supapa de golire strângeţi ferm cu piuliţa V010 în fundul rezervorului WC-ului peste garnitură de etanşare V014.
8. Rezervorul prindeţi cu ajutorul şuruburilor V020 la vasul de WC peste garnitură de etanşare între rezervorul şi vasul.
9. Prindeţi supapa de alimentare cu piuliţa N016(N023) pe peretele rezervorului astfel încât flotorul N084 să nu se atingă peretele rezervorului.
10. La supapa de alimentare racordaţi ţeavă de alimentare cu filet G1/2" (G3/8") şi ajustaţi nivelul apei până la înălţimea de 20mm, măsurat de la racordul ţevii de deversor V006, rotind şurubul de poziţionare N085. Ajustaţi volumul necesar de apă de spălat cu ajutorul proeminenţei de pe diafragmă V12 (6 - 9l).
11. Montaţi capacul rezervorului şi îl strângeţi cu butonul V011 cu ajutorul cheii V019. Fantele cheii trebuie să stea bine în proeminenţele piuliţei butonului după ce a fost apăsat butonul.
12. Verificaţi funcţionarea corectă a supapei şi funcţiunea STOP (prin apăsare repetată a butonului).

SUPAPĂ DE ALIMENTARE:

PARAMETRI TEHNICI:
1. presiune de lucru: 0,05 - 1 MPa
2. temperatură de lucru: 5 - 40°C

DESCRIEREA FUNCŢIUNII:
Supapa este prevăzută pentru umplere automată a apei în rezervoarele WC. Lucrează după principiul hidraulic de diferenţa suprafeţelor, când pârghia N082 este ridicată de flotorul N084 prin şurubul de reglare N085 închide duza de la elementul N081 şi astfel se produce sporirea presiunii apei la membrana N009. Aceasta presiune presează membrana pe corpul supapei N073(N075,N077,N078) şi închide accesul apei în tubul central de evacuare. La scăderea nivelului de apă din rezervorul, flotorulva cobori, iar pârghia, prin şurubul de poziţionarre, va deschide duza în elementul. Presiunea deasupra membranei va scădea, presiunea reţelei de alimentare cu apă ridicând membrana şi supapa alimentează.

MONTAJUL ŞI REGLAREA:
Supapa trebuie să fie instalată în poziţia verticală, strâns pe peretele rezervorului WC cu piuliţa N016(N023). Nivelul apei din rezervorul se reglează prin înălţimea poziţiei flotorului N84 cu ajutorul şurubului de poziţionare N085. În partea de alimentare a corpului supapei este introdusă sită din plastic N125 pentru prinderea eventualelor impurităţi din apă. Pentru o îndepărtare lesnicioasă, sită este prevăzută cu prindere. Filetul de montaj al supapei G1/2" (G3/8") este adapt pentru modul curent de racordare la reţea de distribuţie a apei.

IN ATENŢIA UTILIZATORILOR:
În momentul punerii în funcţionare, la închiderea se poate auzi un sunet zbârnâitor, care nu este semn de problemă a funcţionalităţii şi după aerisire treptată va dispare. Funcţionarea incorectă a supapei poate fi cauzată de sită îmbâcsită N125, care trebuie scoasă afară şi curăţată. De aceea nu este recomandat, în deosebi la pompe de apă de casă, să fie utilizată apă cu impurităti. Calcar de apădin pârţile ancrasate îndepărtăm simplu prin scufundare pe timp de 1÷1,5 ore în soluţia 5% de oţeţ utilizatăcurent în fiecare casă. La remontarea supapei demontane, trebuie respectată asamblarea corectă a pieselor componente conform desenului. Înlocuirea pieselor pierdut sau deteriorate este posibilă numai cu piese de schimb originale de la producătorul, pe care le puteţi comanda la dealerul D-v. În cazul unor probleme cu instalaţia contactaţi o firmă de specialitate.

PL
MONTAŻ SPŁUCZKI SA2000

1. Zdjąć odpływ V009 z komory V001.
2. Wyjąć kołki zabezpieczające V013 i nastawić odpowlednią wysokość ramy V072 w zależności od rzeczywistej wysokości zbiornuika H.
3. Poluzovać nakrętkę pływaka V005.
4. Nastawić odpowiednią wysokość rurki przelewowejV006 na taką samą cyfrę, jak ostatnia czytelna cyfra na ramie V072.
5. Dokręcić nakrętkę pływaka V005.
6. Założyć odpływ V009 i sprawdzić prawidłowe działenie zaworu (docisk pierścienia uszczelniającego V015 do gniazda odpływu V009).
7. Zawór odpływowy należycle dokręcić nakrętką V010 do dna zbiornika WC poprzez uszczelką V014.
8. Przymocować zbiornik do miski WC za pomocą śrub V020 poprzez uszczelki założone pomiędzy zbiornik i miskę.
9. Dokręcić zawór wlewowy za pomocą nakrętki N016(N023) do ściany zbiornika na odpowiedniej stronie w zależności od doprowadzenia wody do zbiornika tak, aby pływak N084 nie dotykał ściany zbiornika.
10. Do zaworu wiewowego podiączyć wężyk zasilający z gwintem G1/2" (G3/8") i nastawić wysokość poziomu wody do wysokości 20mm od króća rurki przelewowej V006 za pomocą śruby nastawczaj N085. Nastawić odpowlednią ilósć wody spluczkowej za pomocą języczka kryzy V012.
11. Założyć pokrywę zbiornika i dokręcić ją za pomocą przycisku V011 kluczem V019. Rowki klucza muszą zaskoczyć do występów nakrętki przycisku po naciśnięciu przycisku.
12. Sprawdzić prawidłowe dzialanie zaworu i funkcję STOP (poprzez ponowne naciśnięcie przycisku).

ZAWÓR NAPEŁNIAJĄCY:

PARAMETRY TECHNICZNE:
1. ciśnienie robocze: 0,05 - 1 MPa
2. temperatura: 5 - 40°C

OPIS DZIALANIA:
Zawór jest przeznaczonz do automatycznego napelniania wody do zbiornika WC. Dziala na zasadzie hydraulicznej róznicypowierzchni, kiedy dźwignia N082 podniesiona przez plywak N084 a przez śrube N085 zamknie dysze we wkladce N081 a w rezultacie tego nastanie wzrost ciśnienia wody na membrane N009. To ciśnienie naciśnie membrane do odsadzenia korpusu zaworu N073(N075,N077,N078) a zamknie dopływ wody do centralnej rury ściekowej. Przy obniżeniu ciśnienia w zbiorniku WC plywak opadnie, przez śrube ustawialna dźwignia otworzy dysze wkladki. Ciśnienie nad membrana opadnie a ciśnienie wodociagowe poniesie membrane a zawór rozpocznie napelniać zbiornik.

MONTAŹ I USTAWIENIE:
Zawór powinien zostać instalowany, jeżeli to możliwe w pozycji poziomej, rura ściekowa zawsze w pozycji pionowej dociagnieta do ściany zbornika WC nakretka z powloka metalu N016(N023). Wysokość poziomu wody w zbiorniku ustawia sie przez wysokość położenia plywaku N084 za pomoca śruby ustawialnej(regulacyjnej) N085. W części doplywowej korpusu zaworu jest wsuniete sitko plastikowe N125 do zlapania ewentualnych nieczystości w wodzie.Do latwego wyjecia jest sitko wyposażone w stopke. Gwint montażowy zaworu G1/2" (G3/8") jest przystosowany do normalnego sposobu podlaczenia do sieci wodociagowej.

OSTRZEŹENIE DLA UŹYTKOWNIKOW:
Przy uruchomieniu zaworu może sie pojawić przy zamykaniu niewielkie zastrzaskanie, które nie stanowi usterke funkcyjności a po stopniowym odpowietrzeniu zaworu zaniknie. Niewłaściwe dzilanie zaworu może być spowodowane zanieczyszczeniemsitka N125, które należy wbrać i wyczyścić. Dlatego nie polecamy, szczególnie w wypadku wodociagu domowego używanie wody zawierajacej drobne nieczystości. Kamień wodny z zanieczszczonych części latwo usuniemyprzez zanurzenie na 1÷1,5 godz. do 5% roztworu octu powszechnie stosowanego w kazdym gospodarstwie domowym. Przy ponownymmontażu rozebranego zawor należy dotrzymać poprawność złożemia poszczególnych części wedlug rysunku. Czyszczeniefiltra nie wchodzi w zakres usług gwarancyjnych. Zastapenie straconych albo uszkodzonych części jest możliwe tylko oryginalnymi częściami producenta, które możecie wymagać u swego sprzedawcy. W razie jakichkolwiek problemów zwracajcie sie bezpośrednio do producenta.

BG
МОНТАЖ НА КОМПЛЕКТА ЗА ПУСКАНЕ НА ВОДА SA2000

1. Свалете изпускателния фланес V009 от камерата.
2. Изтеглете усигурителните щифты V013 и настроите съответната височина на рамката V072 в зависимост от височината на казанието H.
3. Отвъртете гайката на плаващия повдигаи V005.
4. Настройте от говарящата височина на преливната трба V006 насъщото число на което е настроена рамката V072.
5. Затегнете гайката на плаващия повдигач V005.
6. С глобете из пускателния фланес V009 и проверете правилното деиствие на клапана гумовото уплтнение V015 трябва да седне на наседлото на изпускателния фланец V009.
7. Изпускателния клапан затегнете с помоща на гайката V010 през уплтнение V014 към доното на казанчето.
8. Казанието прикрепете с помоща на болтовете V020 към WC чинията през уплтнението между казанчето и чинията.
9. Прикрепете впускателния венти с помоща на гайката N016(N023) към стената на казанчето така че плаващия подвигач дане се опира на стената на казанчето.
10. Към впускателния венти присъединете маркуча за вода със резба Ø1/2"(Ø3/8"). Настроите нивото на водата на 20мм под края на преливната трба V006 с помоща на регулиращия болт N085. Настроите необходимото количество вода за испускане с помоща на блендата V012 (6-9).
11. Сложете капака на казанчето а притегнетего с бутона V011 с помоща на монтажния ключ V019.
12. Проверете правилнато функциониране на клапана и стоп функцията (повторно натискане на бутона).

ВПУСКАТЕЛЕН ВЕНТИЛ

ТЕХНИЧЕСКИ ДАННИ:
1. работно налягане: 0,05 - 1 MPa
2. работна температура: 5 - 40 C°

ОПИСАНИЕ НА ФУНКЦИЯТА:
Вентильт е предназначен за автоматично впускане на вода в WC казанчета работи на хидравличен принци на диференцилни площи, където лост N082 е повдигнат от плаващия повдигач N084 ис помоща на регулиращия болт N085 затваря дюзата на клапана N081, и по този начин се повдига налягането на водата на мембраната N009. Това налягане притиска мембраната към тялото на вентила N073(N075,N077, N078) и спира притока на водата в централната изпускателна трбичка. При спадането на нивото на водата в казанчето плаващия повдигач падаи чрез регулиращия болт и лоста отваря дюзата вклапана. Налягането над мембраната намалява а налягането във водоводната трба повдига мембраната и вентила впуска водата.

МОНТАЖ И НАСТРОЙКА:
Вентилъг трябва да бъде инсталиран във вертикално положение и притягнат към стената на казанчето с помоща на гайката N016(N023). Височината на нивото на водата в казанчето се регулира с височината на плаващия повдигач N084 с помоща на регулиращия болт N085. Във впускателната част на вентила е вмъкнато сито N125 за захващането на евентуалните нечистотии във водата. За по-лесно изтегляне еситото снабдено с опашка. Монтажната резба на вентила G1/2"(G3/8") е приспособена за обукновено запоиване към водоводните трби.

ПРЕДУПРЕЖДЕНИЕ ЗА ИСПОЛЗВАТЕЛЯ:
При пускането в експлоатация може да се появи леко трептение, което няма влияние на функцията акоето с постепеннот обезвъз душняване изчезва. Неправилната функция може да бъде предизвикана от запълването на сито N125 което е необходимо дасе извади и почисти. Затова се непрепоръчва (особенно при домашните помпи) използват вода с дребни нечистоти. Водная камък на нанесените части се премахва лесно с помоща на потапянето в 5% разствор на оцет в продължение 1÷1,5 часа. При ново сглобяване на разглобения вентил е необходимо правилно монтиране на частите според чертежа. Замяната на затворените или повредени части е възможно само с оригинали от производителя, които се намират уважия доставник. При проблеми с инсталацията обърнете се на специализирана фирма.

LT
PRIPILDYMO IR NULEIDIMO KOMPLEKTO SA2000 MONTAVIMAS

1. Nuimkite išėjimo atraminį korpusą V009 nuo kameros V001.
2. Nuimkite laikančius varžtelius V013 ir sureguliuokite korpusą V072 pagal bakelio absoliutų aukštį.
3. Atlaisvinkite plūdės veržlę V005.
4. Sureguliuokite persipylimą V006 į padėtį pagal tą patį skaičių kaip ir paskutinis matomas korpuso V072 skaičius.
5. Priveržkite plūdės veržlę V005.
6. Įdėkite atgal į vietą išėjimo atraminį korpusą V009 ir išbandykite mechanizmo veikimą (guminė tarpinė V015 turi pilnai užspausti išėjimo atraminį korpusą V009.
7. Pritaikykite nuleidimo mechanizmą prie tarpiklio V014 ant WC bakelio dugno. Pritvirtinkite veržle V010.
8. Bakelis tvirtinamas prie unitazo su varžtais V020 ir tarpinėmis tarp bakelio ir unitazo.
9. Pritvirtinkite šoninį pripylimo mechanizmą veržle N016 (N023) prie bakelio. Plūdė N084 turi neliesti bakelio sienos.
10. Prijunkite vandens įvadą sriegiu G1/2" (G3/8") prie šoninio pripildymo mechanizmo. Sukiodami reguliatorių N085, sureguliuokite jeinančio vandens išjungimo padėtį taip, kad jis būtų 20 mm žemiau persipylimo V006 kaklelio. Sureguliuokite nuleidimo vandens lygį naudodami lygio reguliavimo rankenėlę V012.
11. Pritaikykite ir sureguliuokite bakelio dangtį ir užveržkite mygtuką V011 kaišteliu V019. Grioveliai ant kaištelio turi atitikti išsikišimus mygtuke.
12. Patikrinkite mechanizmo ir STOP funkcijos veikimą (pakartotiniu mygtuko paspaudimu).

VANDENS PRIPILDYMO MECHANIZMAS:

TECHNINIAI PARAMETRAI

1. darbinis spaudimas: 0,05- 1MPa
2. darbinė temperatūra: 5 - 40°C

FUNKCIJŲ APRAŠYMAS:

Mechanizmas yra naudojamas automatiniam vandens pripildymui į WC bakelį. Jis veikia hidrauliniu paviršių skirtumo principu. Kai svirtis N082 pakelta plūdės N084, kuri reguliuojama sriegiu N085, purkštukas N007 yra uždarytas, tai didina vandens spaudimą membranoje N009. Šis spaudimas stumia membraną į ventilio griovelį N073 (N075,N077,N078) ir uždaro išleidimo angą. Kai vandens lygis WC bakelyje nusenka, plūdė nusileidžia žemyn, ir svirtis atidaro vandens purkštuką. Kadangi spaudimas virš membranos sumažėja, mechanizmas atsidaro ir vanduo pradeda užpildyti bakelį.

MONTAVIMAS IR REGULIAVIMAS

Jei įmanoma, mechanizmas turi būi sumontuotas horizontalioje padėtyje, su išbėgimo vamzdeliu statmenoje padėtyje, pritvirtintas prie bakelio veržle N016 (N023). Vandens lygis bakelyje reguliuojamas pagal plūdės N084 aukštį sriegio N085 pagalba. Įdėkite filtrą N125 į pribėgimo dalį mechanizme tam, kad sulaikytumėte vandenyje esančius nešvarumus. Kad būtų galima lengvai išimti, filtras pritvirtintas galvute. Mechanizmo sriegis G1/2" (G3/8") yra pritaikytas montuoti prie įprastų vandentiekio vamzdžių.

PASTABOS VARTOTOJUI:

Kai sumontuosite mechanizmą, galite pajusti mažą vibraciją. Neišsigąskite, tai yra normalu ir dings palaipsniui, kai oras bus išpūstas iš mechanizmo. Mechanizmo eksploatacinės savybės gali atsirasti dėl filtro N125 užteršimo, tokiu atveju Jūs turite jį nuimti ir išvalyti. Būtent todėl mes nerekomenduojame naudoti vandens su smulkiomis nuosėdomis. Kalkių nuosėdas nuo blokinės dalies galima pašalinti 1 - 1,5 val. pamirkius filtrą paprastame 5% acto tirpale. Reguliari priežiūra yra rekomenduojama norint užtikrinti gerą mechanizmo funkcionavimą, kaip kad parodyta piešinyje. Remontui ir priežiūrai turi būti naudojamos tik originalios gamintojo dalys, kurias galite įsigyti prekybos vietose. Esant kokioms nors problemoms, kreipkitės į kvalifikuotą specialistą.

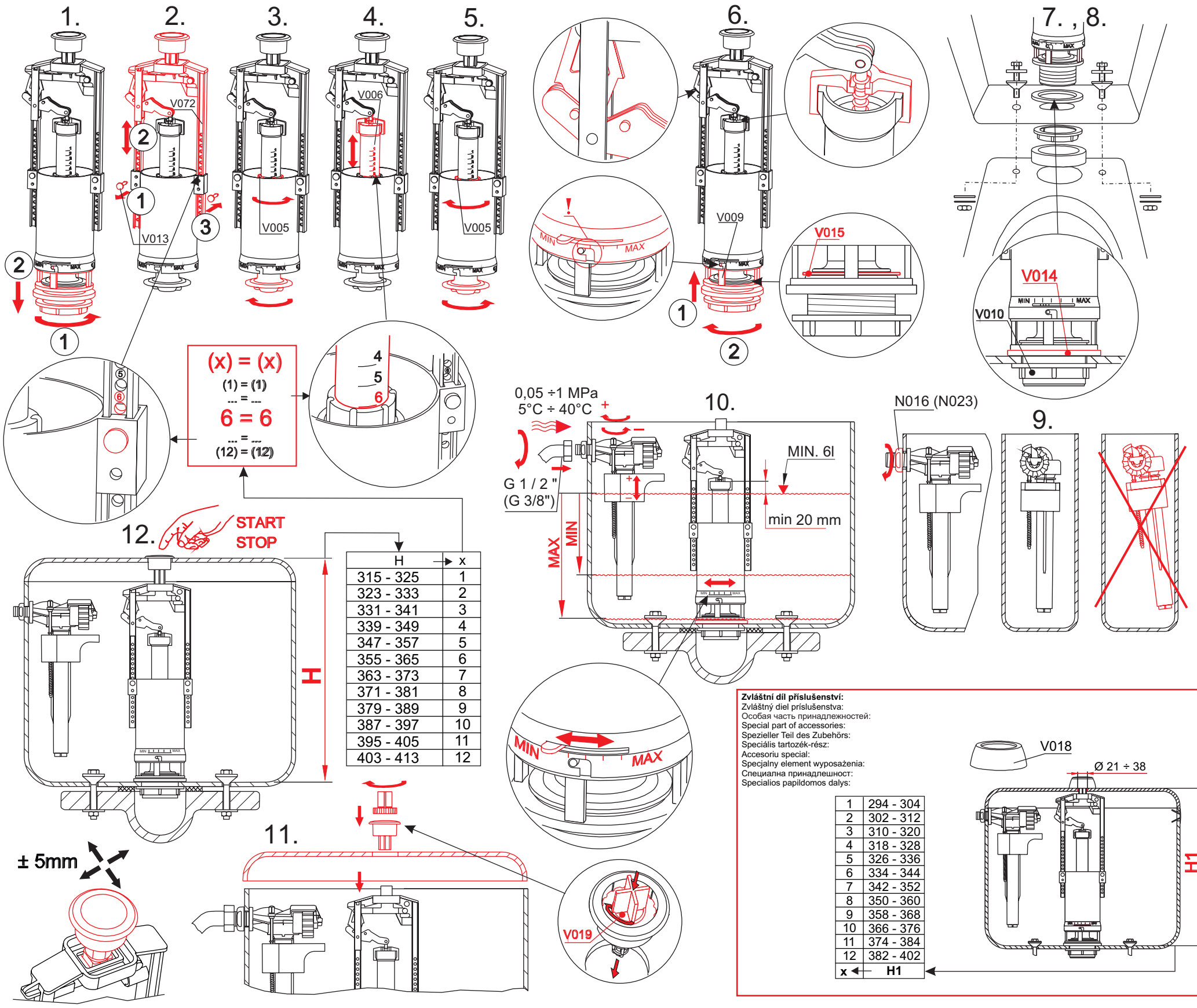

H	x
315 - 325	1
323 - 333	2
331 - 341	3
339 - 349	4
347 - 357	5
355 - 365	6
363 - 373	7
371 - 381	8
379 - 389	9
387 - 397	10
395 - 405	11
403 - 413	12

Zvláštní díl příslušenství:
Zvláštný diel príslušenstva:
Особая часть принадлежностей:
Special part of accessories:
Spezieller Teil des Zubehörs:
Speciális tartozék-rész:
Accesoriu special:
Specjalny element wyposażenia:
Специална принадлешност:
Specialios papildomos dalys:

1	294 - 304
2	302 - 312
3	310 - 320
4	318 - 328
5	326 - 336
6	334 - 344
7	342 - 352
8	350 - 360
9	358 - 368
10	366 - 376
11	374 - 384
12	382 - 402
x ←	H1

RUS

МОНТАЖ И УСТАНОВКА КОМПЛЕКТА SA2000

1. Отсоедините выпускное утройство V009 от камеры V001.
2. Потом нужно вытянуть предохранительные клапаны V013 и установить высоту уровня рамка V072 по сровнению с высотой бачка H.
3. Распустите болт на сегменте V005.
4. Установите необходимую высоту трубки провaления V006 на одинаковый номер, который находится на рамке V072.
5. Достаточно завинтите болт поплавка V005.
6. Натолкните выпускающую часть V009 и проверите правильное функционирование клапана (резиновый кружок V015 должен соединить плотно проволеие V009).
7. Выпускной вентил достаточно прикрепите соединяющим болтом V010 к нижней части бачка ватерклозета, используйте компонент V014.
8. Бачок укрепите к унитазу соединяющим сегментом V020, резиновый кружок поместится между бачком и керамическим унитазом.
9. Закрепите впускной механизм соединяющим сегментом N016 (N023) на стену бачка. Сегмент не может коснуться стены бачка.
10. На впускной механизм укрепите приток воды с нарезкой G1/2" (G3/8"). Потом установите высоту уровня воды 20 mm от горлышка трубки поворотом V006. Это сделайте повернутием винта сегмента N085. Объем и слив воды контралируйте в соответствии снеобходимостью сегмента V012.
11. Прикритие бачка укрепите кнопкой-сегмент V011 с помощью ключа для монтажа V019.
12. Проверте функционирование сливного механизма стоп-кнопки (повторять нажатие кнопки).

ВПУСКНОЙ МЕХАНИЗМ БОКОВОЙ:

ТЕХНИЧЕСКИЕ ДАННЫЕ:

1. рабочее давление: 0,05 - 1 MPa
2. рабочая температура: 5 - 40°C

ОПИСАНИЕ ФУНКЦИЙ:

Клапан предназначен для автоматического наполнения воды для WC бачка.Работает на гидравлическом принципе площадей, когда рычаг N082 поднятый поплавком N084 через винт N085 закроет сопло на прокладке N081 и поэтому дойдет к возрастанию давления воды на мембрану N009. Это давление придавит мембрану на тело клапана N073 (N075,N077,N078) и закроет приток воды к централъной вытекающей трубки. При понижении поверхности воды в бачке поплавок понизится, через винт, рычаг откроет сопло прокладки. Давление над мембраной понизится а давление водопровода приподнимет мембрану и клапан начнет напускать воду.

МОНТАЖ И УСТАНОВКА:

Клапан должен быть установлен по возможности в горизонтальном положении, прикреплён к стенке WC бака гайкой N016 (N023). Уровень воды в баке наставлен высотой поплавка N084 с помощью регулировочного винта N085. В притекающей части клапана находится пластиковое ситечко N125 для очистки воды. Резьба на клапане G1/2" (G3/8") сделана для обычного способа соединения с водопроводом.

МЕРЫ ПРЕДОСТОРОЖНОСТИ:

В рабочем состоянии при закрытии может появиться слабое дребезжание, которое не влияет на работоспособность, а постепенно прекратится. Плохая работа клапана может быть вызвана загрязнением ситечки N125, которое нужно вынуть и очистить. Водяной камень в загрязнённых областях можно легко отстранить если их положить на 1÷1,5 часа в 5% раствор уксуса. При повторной сборке необходимо соблюдать правильность сборки, как показано на рисунке. Замена потерянных или поврежденных деталей возможна только оригинальными деталями производителя, которые вам предложит ваш продавец. При затруднениях с инсталляцией обратитесь в квалифицированную сервисную службу.

GB

ASSEMBLY OF FILL AND FLUSH KIT SA2000

1. Remove Outlet Support Frame V009 from the Chamber V001.
2. Remove Retaining Pins V13 and adjust the height of Frame V072 to the total height of cistern H.
3. Release Float Nut V005 .
4. Adjust the Overflow V006 to a position with a number the same as the last visible number on the Frame V072.
5. Tighten Float Nut V005 .
6. Replace the Outlet Support Frame V009 and confirm proper functioning of the valve (full contact of the Sealing Ring V015 onto the seat of Outlet Support Frame V009).
7. Fit the Flush Valve through the Seal V014, and onto the bottom of WC cistern. Secure with Nut V010.
8. The Cistern fastens onto WC pan with Screws V020, with seals between the pan and cistern.
9. Fasten Side Supply Valve by nut N016 (N023) to wall of cistern. Float N084 must not touch wall of cistern.
10. Connect water inlet with thread G1/2" (G3/8") to the Side Supply Valve. By rotating Regulating Thread N085, adjust the inlet water shut-off position so it is 20 mm below the neck of the Overflow V006. Adjust the flushing water volume with the tab on the Volume Adjustment Plate V012.
11. Fit & Adjust cistern cover and tighten it by button V011 with key V019. Slots on the key must correspond to the protrusion on the Button Flange when pushing the button.
12. Verify correct operation of the valve and STOP function (with repeated pushing of button).

INLET FILLING VALVE :

TECHNICAL PARAMETERS:

1. working Pressures: 0,05 - 1 MPa
2. working Temperatures: 5 - 40°C

DESCRIPTION OF FUNCTION:

The valve is used for the automatic filling of a WC tank with water. It works on a hydraulic principle of differences between surfaces. When the Lever N082 is raised by Float N084, found over the Regulating Thread N085, the nozzle on enclosure N081 is closed, this increasing the water pressure on the membrane N009. This pressure pushes the membrane into the recess of valve N073(N075,N077,N078) and closes the outlet. When the water level falls in the WC tank, the float falls down the regulating thread, and the lever opens the nozzle. As the pressure above the membrane lowers, the valve opens and water begins filling the tank.

ASSEMBLY AND ADJUSTMENT:

If possible, the valve should be installed in a horizontal position, with the outlet pipe in a perpendicular position, attached to the cistern wall by nut N016 (N023). The water level in the cistern is adjusted by the height of float N084, aided by regulating thread N085. Insert plastic Filter N125 in the inlet part of valve body, to catch water impurities. For easy removal, the filter is attached with a stem. The assembly thread of valve G1/2"(G3/8") is adjusted for connecting to common water pipes.

NOTICE FOR USERS:

After you have installed the valve, you may notice a small vibration. Do not be alarmed, this is normal and will disappear gradually once the air is bled through the valve. Poor performance of the valve can occur due to clogging of the Filter N125, in which case you should remove and clean it. This is why we do not recommend, especially in domestic plumbing, water supplies with small impurities. Calcium stones from blocked parts can easily be removed by soaking the Filter in a 5% Common Vinegar solution for 1÷1,5 hours. Regular maintenance is recommended to ensure the valve remains in good working order, as shown in the drawings. Only original manufacturers parts should be used during repair or maintenance, and these are available from your local retailer.In the event of any problems, please contact a qualified professional.

D

MONTAGE DER SPÜLGARNITUR SA2000

1. Den Ablass V009 von der Kammer V001 abnehmen.
2. Die Sicherheitsstifte V013 herausnehmen und entsprechende Höhe des Rahmens V072 nach der Ist-Höhe des Behälters H einstellen.
3. Die Mutter V005 des Schwimmers anziehen.
4. Entsprechende Höhe des Überlaufrohrs V006 auf gleiche Ziffer einstellen,wie die letzte lesbare Ziffer am Rahmen V072 ist..
5. Die Mutter V005 des Schwimmers anziehen.
6. Den Ablass V009 aufsetzen und korrekte Funktion des Ventils (Aufsetzen des Dichtrings V015 am Sitz desAblasses V009) überprüfen.
7. Das Ablassventil ordnungsgemäß mit Hilfe des Mutter V010 im Boden des WC-Behälters über die Dichtung V014 festziehen.
8. Den Behälter mit Hilfe der Schrauben V020 auf der WC-Schale über eine Dichtung zwischen Behälter und Schale befestigen.
9. Das Einlassventil mit Hilfe der Mutter N016 (N023) an der Behälterwand auf entsprechender Seite - je nach Wasserzulauf zum Behälter so befestigen,dass der Schwimmer N084 nicht die Behälterwand berührt. In das andere Loch den Blindverschluss N020 einlegen.
10. An das Einlassventil den Zulaufschlauch mit dem Gewinde G1/2" (G3/8") anschließen und den Wasserstand auf die Höhe von 20 mm ab Stutzen des Überlaufsrohr V006 einstellen,durch Drehen der Verstellschraube N085. Erforderliche Menge des Spülwassers mit Nase der Blende V012 (6 - 9l) einstellen.
11. Den Deckel des Behälters aufsetzen und diesen mit dem Knopf V011 mit Hilfe des Schlüssels V019 festziehen. Nuten des Schlüssels müssen in Vorsprüngen der Knopfmutter nach Andrücken des Knopfs einrasten.
12. Korrekte Funktion des Ventils und die STOPP-Funktion (durch wiederholte Betätigung des Knopfs) überprüfen.

EINLASSVENTIL

TECHNISCHE PARAMETER:

1. betriebsdruck: 0,05 - 1 MPa
2. betriebstemperatur: 5 - 40 °C

FUNKTIONSBESCHREIBUNG:

Das Ventil ist für automatisches Einlassen des Wassers in WC-Behälter vorgesehen. Es arbeitet nach dem hydraulischen Prinzip der Flächendifferenz, wann der Hebel N082 angehoben durch den Schwimmer N084 über die Verstellschraube N085 die Düse in der Buchse N081 schließt,und dadurch es zum Druckaufbau des Wassers auf die Membrane N009 kommt. Dieser Druck drückt die Membrane auf Körpersitz des Ventils N073 (N075, N077, N078) an und sperrt den Wasserzulauf in das zentrale Auslaufrohr ab. Bei Absenkung des Wasserstands im Behälter sinkt der Schwimmer ab,und über eine Verstellschraube öffnet der Hebel die Düse in der Buchse. Der Druck oberhalb der Membrane fällt ab, der Druck im Wasserstrang hebt die Membrane an und das Ventil lässt ein.

MONTAGE UND EINSTELLUNG:

Das Ventil muss waagerecht montier werden, falls möglich, das Auslaufrohr stets senkrecht, an der Wand des WC-Behälters mit der mutter N016 (N023) fest angezogen. Der Wasserstand im Behälter wird über Höhenlage des Schwimmers N002 mit Hilfe der Verstellschraube N085 eingestellt. Im Zulaufbereich des Ventilköpers N073 (N075, N077,N078) ist das Kunststoffsieb N125 eingeschoben, um eventuelle Verunreinigugen aufzufagen. Für einfaches Herausnehmen ist das Sieb mit einem Schaft versehen. Das Montagegewinde des Ventils G1/2" (G 3/8") ist für übliche Anschlussart an den Wasserstrang angepasst.

BENUTZERHINWEIS:

Eine falsche Funktion des Ventils kann durch Verschmutzung des Siebs N125 verursacht werden, das herauszunehmen und zu reinigenist. Den Wasserstein können wir aus verschmutzten Bauteilen ganz einfach durch Eintauchen für 1÷1,5 Std. in eine 5% Lösung vom Essig entfernen, der üblich in jedem Haushalt verwendet wird. Bei Rückmontage des auseinandergenommenen Ventils ist es wichtig, den richtigen Zusammenbau der Bauteile gemäß der Skizze einzuhalten. Ein Ersatz der verlorenen oder beschädigten Teile ist nur durch Originalteile des Herstellers möglich, die bei Ihrem Händler einzuholen sind. Im Falle von Schwierigkeiten jeder Art mit dem Produkt und mit den Beanstandungen wenden Sie sich bitte direkt auf die Servicestelle.

HU

AZ SA2000 ÖBLÍTŐ SZERELVÉNY BESZERELÉSE

1. Emelje ki a V09 leeresztőt a V01 kamrából.
2. Húzza ki a V13 biztonsági csapokat és állítsa be a V072 keret megfelelő magasságát a H tartály valós magassága függvényében.
3. Lazítsa fel a V005 úszó anyacsavarját.
4. A V006 túlfolyó-leeresztő cső megfelelő magasságát állítsa arra a számértékre, amely megfelel a V072 számjegy utolsó olvasható értékének (lásd a rajzot).
5. Húzza be a V005 úszó anyacsavarját.
6. Helyezze fel a V009 leeresztőt és győződjön meg a szelep helyes működéséről, mégpedig a V015 tömítőgyűrű ráfekvésével a V009 leeresztő felfekvési felületére.
7. Az öblítő szelepet rendesen rögzítse a WC tartály aljához, a V010 anyacsavar behúzásával a V014 tömítésen keresztül.
8. A tartályt rögzítse a V020 csavarokkal a WC kagylóhoz, a tartály és a kagyló közötti tömítésen keresztül.
9. Rögzítse az öblítő szelepet az N016 (N023) anyacsavarral a tartály falához úgy, hogy az úszó ne érintkezzen a tartály falával.
10. Az öblítő szelephez csatlakoztassa a G1/2" (G3/8") menettel ellátott vízbevezető csövet, és állítsa a vízszint-magasságot 20 mm-re a V006 túlfolyó-leeresztő cső tartolatától. Ezt a műveletet az N085 helyzetállító csavar forgatásával lehet elvégezni. Állítsa be a szükséges öblítővíz mennyiséget (6 - 9 l) a V012 rekesz kiszögellésével.
11. Helyezze fel a tartály fedelét és rögzítse a V011 nyomógombbal, valamint a V019 kulcs segítségével. A kulcs vájatai a nyomógomb lenyomása után illeszkedjenek a nyomógomb anyacsavarjának kiszögelléseibe.
12. Ellenőrizze a szelep működését és a STOP funkciót (a nyomógomb ismételt lenyomásával).

TÖLTŐSZELEP

MŰSZAKI PARAMÉTEREK:

1. munkanyomás: 0,05 - 1 MPa
2. munkahőmérséklet: 5 - 40°C

MŰKÖDÉS LEÍRÁSA:

A szelep a WC öblítőtartályába történő automatikus vízfeltöltést szolgálja. A felületdifferencia hidraulikus alapelve szerint működik, amikor is az N082 emeltyű, amelyet az N084 úszó az N085 helyzetállító csavaron keresztül felemel, lezárja az N081 betéten található fúvókát. Ezzel az N009 membránom növekszik a víznyomás, amely a membránt a N073 (N075, N077, N078) szeleptest illesztéséhez nyomja, és elzárja a vízbevezetést a központi lefolyócsőbe. A vízszint csökkenésével a tartályban az uszó lesüllyed, és a helyzetállító csavaron keresztül az emeltyű kinyitja a fúvókát a betétben. A nyomás a membránon csökken, a vízvezeték nyomása felemeli a membránt, és a szelep tölteni kezd.

SZERELÉS ÉS BEÁLLÍTÁS:

A szelepet függőleges helyzetben kell beszerelni, N016 (N023) anyacsavarral a WC tartály falához rögzítve. A vízszintmagasságot a tartályban az N084 úszó helyzetének magassága függvényében lehet beállítani, mégpedig az N085 helyzetállító csavar segítségével. A szeleptest vízbefolyó részébe egy N125 műanyag szűrő van betolva, amely felfogja a vízben található esetleges szennyeződéseket. Az egyszerű tisztítás és kiemelés céljából a szűrőn nyúlvány található. A szelep G1/2" (G3/8") szerelési menete a vízvezetékhez történő szokásos csatlakozás biztosításának megfelelően van kialakítva.

FIGYELMEZTETÉS A FELHASZNÁLÓKNAK:

Az üzembe helyezéskor az elzárás közben enyhe rezgőhang léphetfel, amely nem befolyásolja a rendes működést, és a szelep fokozatos légtelenítésével lassan teljesen megszűnik. A szelep helytelen működését a N125 szűrő eldugulása okozhatja, amelyet ilyen esetben ki kell emelni és meg kell tisztítani. Ezért nem javasolt, főleg házi vízművek esetében, apró szennyeződéseket tartalmazó víz használata. A vízkövet könnyen eltávolítjuk, ha a szennyezett tartozékokat 1÷1,5 órára - minden konyhában alkalmazott, megszokott - 5%-os ecetoldatba merítjük. A szétszedett szelep újraszerelésekor be kell tartani a rajz szerint tartozék-összeállítást. Az elveszett vagy megsérült részegységek cseréje kizárólag a gyártó által kínált eredeti alkatrészekkel történhet, melyeket igényelje eladójánál. Ha a szerelés közben probléma merül fel, forduljon szakértő céghez.